Diese Konstruktion ist Eigentum der I2S-Dresden GmbH und darf weder kopiert, noch dritten Personen ohne Erlaubnis der I2S-Dresden GmbH übergeben werden.

Stecker MLK, 3-polig Code A, Rastnasen Variante 1, Kontakte versilbert,
Connector MLK, 3-pole Code A, Snap Tab Version 1, Contacts silver-coated

passend für Buchsengehäuse 1,2 mm MLK: 42811000/ FEP
Crimpkontakt: 7-1452668-3/ TE connectivity
Einzeladerabdichtung: 964972-1/ TE connectivity

suitable for socket housing 1,2 mm MLK/ 42811000/ FEP
crimp contact: 7-1452668-3/ TE connectivity
seal for conductor: 964972-1/ TE connectivity

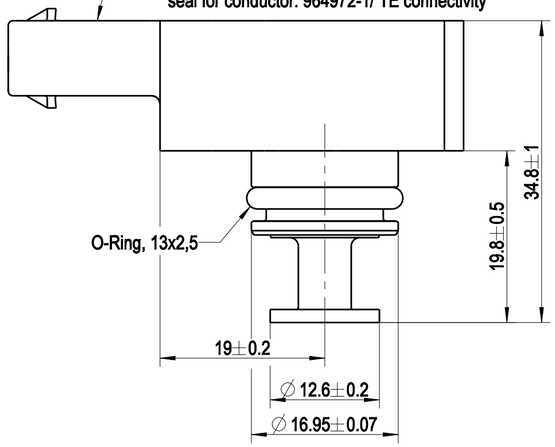

Darstellung ohne O-Ring
View without O-Ring

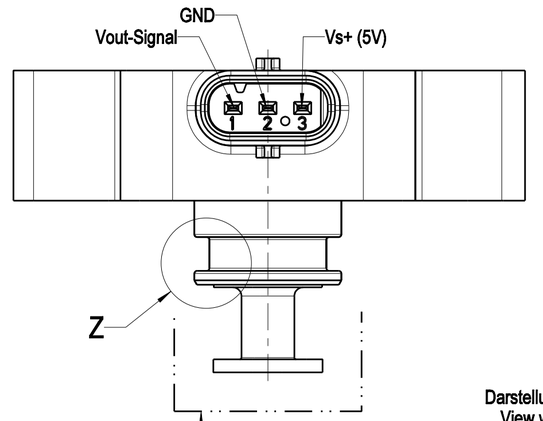

für einfrierrobustes Design:
erforderlicher Freiraum um Zelle min. 4,5mm/
in Abtropfrichtung min. 7mm
for freezing robust design:
necessary clearance around cell min. 4,5mm/
in draining direction min. 7mm

Z
5:1
Darstellung ohne O-Ring
View without O-Ring

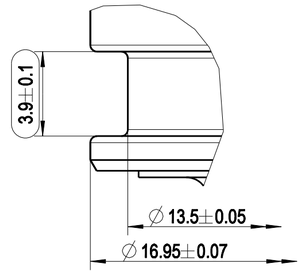

Deutsch	English	
Nenndruckbereich	FS-Pressure Range	0,5 bar ... 3 bar
Druckart	Pressure Type	absolut/ absolute
Art des Ausgangssignales	Type of Output Signal	ratiometrisch/ ratiometric
Ausgangsspannung bei Nenndruck	Full-scale Output at Nominal Pressure	4,5 V
Nulldrucksignal (Offset)	Zero Pressure Output (Offset)	0,5 V
Gesamtfehler/ Druck (Neuteil) -40°C bis -25°C -25°C bis +20°C +20°C bis +95°C +95°C bis +120°C	Total Accuracy/ Pressure (BOL) -40°C to -25°C -25°C to +20°C +20°C to +95°C +95°C to +120°C	 max. ± 2,0% FS max. ± 1,5% FS max. ± 1,0% FS max. ± 1,5% FS
Gesamtfehler/ Druck (Lebensdauer) -40°C bis -25°C -25°C bis +20°C +20°C bis +95°C +95°C bis +120°C	Total Accuracy/ Pressure (EOL) -40°C to -25°C -25°C to +20°C +20°C to +95°C +95°C to +120°C	 max. ± 3,0% FS max. ± 2,5% FS max. ± 1,5% FS max. ± 2,5% FS
Versorgungsspannung	Supply Voltage	5 V ± 0,25 V
Stromaufnahme	Current Consumption	≤ 10 mA
Elektrischer Isolationswiderstand (Lebensdauer)	Electrical Isolation (EOL)	> 100 MΩ @500 VDC
Spannungsfestigkeit	Withstand Voltage	min. 500 VDC / 60 s
Max. zulässiger Überdruck	Max. Allowed Pressure	8 bar
Berstdruck	Burst Pressure	12 bar
Medientemperatur	Media Temperature	-40°C ... +120°C
Umgebungstemperatur	Ambient Temperature	-40°C ... +90°C
Material Anschlussstutzen Zelle Stecker/ Gehäuse/ Deckel Durchgangsbuchse O-Ring	Material Port Cell Connector/ Housing/ Cover Fitting O-Ring	 1.4404 1.4435 PBT-GF 30 CuZn38Pb2/ CuZn39Pb3 EPDM TX309, beschichtet, violett / EPDM TX3069, coated, violet

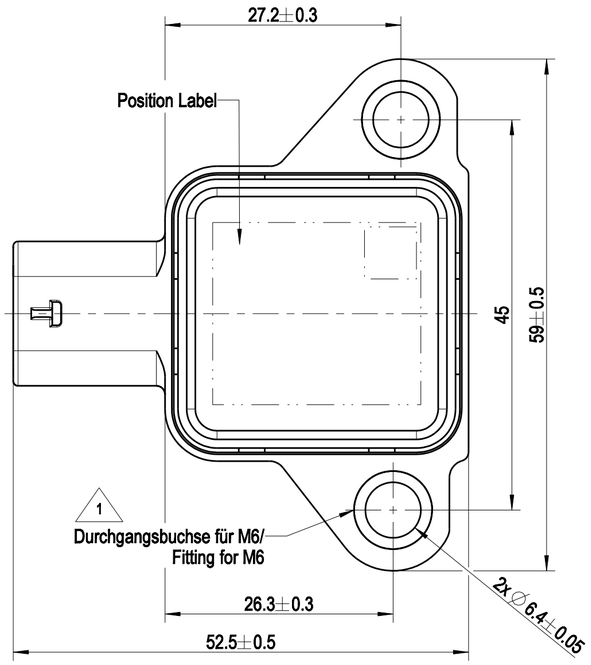

Einschraubloch/
Female Counter-Part

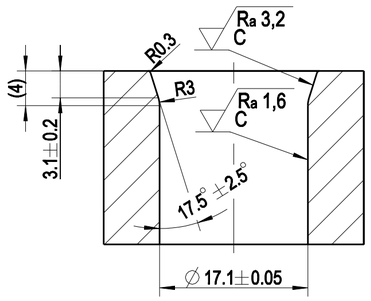

Bemerkungen / Remarks:

1 zulässiges Anzugsdrehmoment Schraube/ permissible Mounting Torque Bolt max. 10 Nm

2 Gegenstecker gerade abziehen, nicht verdrehen/ Mating Plug directly to remove, do not twist

Montagehinweis/ Mounting Instruction:
- Teile nicht fallen lassen/ Parts do not drop down
- Außenliegende Membran der Zellen ist vor Berührung zu schützen/ External Membran of Cells has to be protected from touches
- Heruntergefallene Teile und Teile mit berührten Zellen dürfen nicht verwendet werden/ Dropped Parts and Parts with touched Cells must not be used

Kennlinie/ Transfer Curve

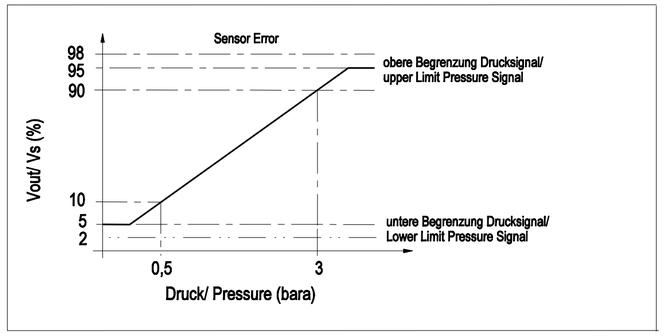

1:1

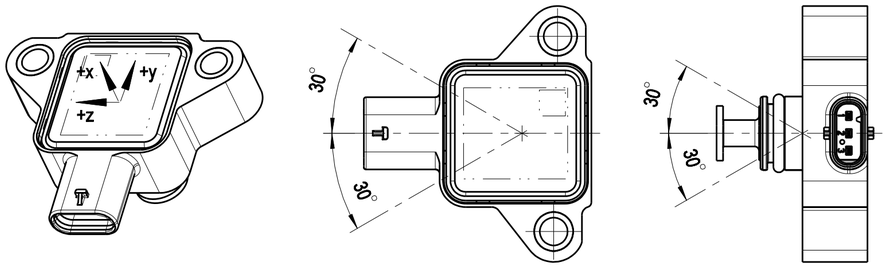

Empfohlene Einbaulage/ Recommended Built-in Orientation:
max. Neigungswinkel für Kondenswasserablauf ±30° gilt für alle Achsen
max. Tilt Angle for Condensation Drain ±30° valid for all axis

Verwendungsbereich Application 803192 Wird bearbeitet	Maße/ Dim. mm	Tolerierung/ Tolerances ISO 14405 - Ⓔ DIN ISO 2768-mK	Maßstab Scale 2:1	Gewicht Weight 0.048 kg	
			Werkstoff/ Material		
		Dat. / Name	Benennung/ Naming		
		Name 29.11.19 Frost	Drucksensor		
		Gepr. Check. 29.11.19 Zühlke			
		i2s an Amphenol company	Zeichnung_Nr./ Drawing Number: 1_100077980A	Iteration 6	Blatt/Sheet 1
					Size: A2
					1 Bl./Sh.
REV. Änderung/ Change	Dat. Name	Intelligente Sensorsysteme Dresden GmbH	Mod.:1_150007277E	Ers. f.:	

All rights reserved by I2S-Dresden GmbH. Any reproduction , disclose or use of either is prohibited without the prior approval of I2S-Dresden GmbH.